ecol-unicon

Фильтры для устранения запахов и токсических веществ

Активные фильтры для устранения запахов ENA
Пассивные фильтры для устранения запахов ENP

Фильтры для устранения запахов и токсических веществ устраняют летучие органические и неорганические химические соединения

Принцип работы

Устранение неприятных запахов и токсических веществ происходит путём подачи загрязнённого воздуха через индивидуально подобранный фильтрационный слой. Очищенный воздух из устройства направляется в атмосферу.

Параметры	Активные фильтры для устранения запахов ENA	Пассивные фильтры для устранения запахов ENP
Наполнитель для устранения запахов	Активированный уголь	
Процесс устранения запахов	Адсорбция	
Диапазон устранения запахов	Устранение неприятных запахов и токсических веществ*	
Подача воздуха	принудительная с помощью вентилятора	гравитационная
Требуемые коммуникации	электропитание (230В или 400В)	Не требуется

** подтверждено токсикологическими лабораторными исследованиями*

Преимущества

- высокая эффективность
- низкие эксплуатационные расходы
- Нечувствительность к изменениям температуры и суточным колебаниям количества сточных вод
- длительное время работы фильтрационного слоя - от 2 до 5 лет
- элементы стойкие к коррозии, а также воздействию химических веществ

Активный фильтр ENA

Активные фильтры для устранения запахов ENA

Конструкция

Устройство состоит из резервуара (ПЭВП) заполненного нейтрализующим фильтрационным слоем, а также из активной системы принудительной подачи воздуха (вентилятор). Данная модульная система позволяет расширять фильтр для устранения запахов.
Устройства обеспечивают эффективную очистку воздуха, который поступает как из индивидуальных источников, так и объектов коммунального хозяйства, промышленности или сельского хозяйства.

Управляй своим оборудованием при помощи интеллигентной системы мониторинга BUMERANG

Система обеспечивает постоянный мониторинг ключевых данных, а также эффективный контроль и управление при эксплуатации объектов.

Применение

- Очистные сооружения
- Канализационные насосные станции, а также станции перекачки сточных вод
- Станции компостирования
- Предприятия по сортировке отходов
- Заводы по переработке пищевой промышленности
- Фермы
- Выгребные ямы

ENPeco фильтр для устранения запахов, устанавливаемый под люк

EZK встроенная приточно-вытяжная труба с фильтром

KF вентиляционная труба с фильтром

KFW вкладыш-фильтр для трубы

Пассивные фильтры для устранения запахов ENP

Конструкция

Устройства полностью выполнены из полиэтилена. Этот материал стойкий к воздействию агрессивных веществ, встречающихся в канализационных сетях, даже в случае длительного контакта с ними. Наполнителем является вкладыш с нейтрализующим фильтрационным слоем.

Пассивные фильтры для устранения запахов доступны в двух вариантах - в виде фильтра для устранения запахов, устанавливаемого под люк, и в виде вентиляционной трубы.

ENPeco Пассивные фильтры для устранения запахов

Применение

- канализационные насосные станции, а также станции перекачки сточных вод
- выгребные ямы
- очистные сооружения в частных домовладениях
- жироотделители
- канализационные колодцы

Просты в установке и обслуживании

Активные фильтры для устранения запахов с активированным углем в качестве наполнителя в корпусе из ПЭВП.

Техническая спецификация для каждой установки серии вместе с техническим описание доступна на сайте **www.ecol-unicon.com**

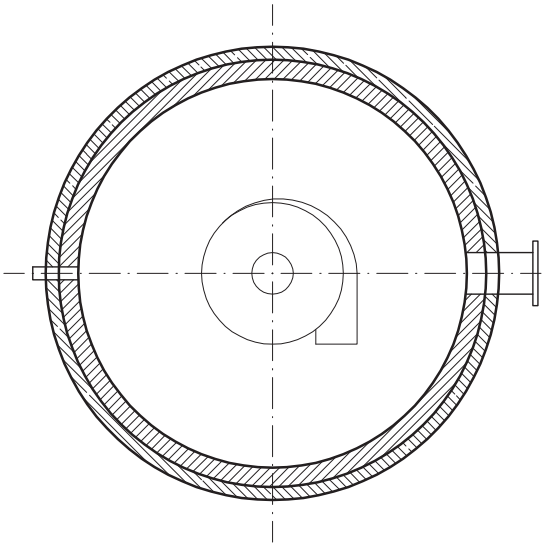

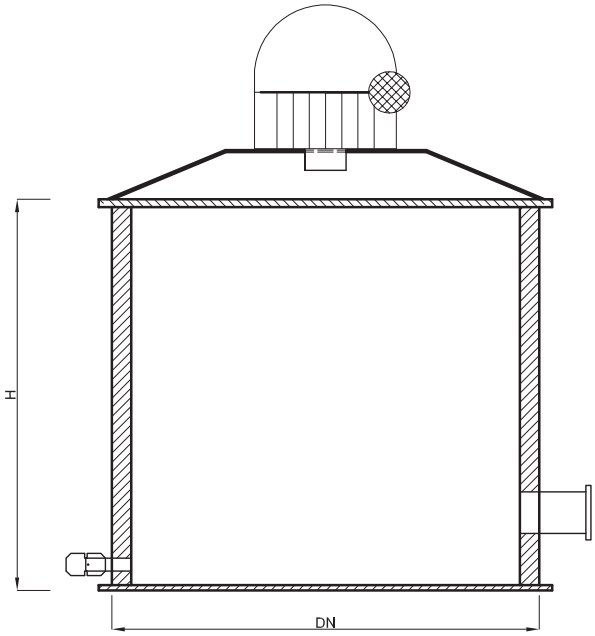

Модель	Максимальная производительность [м³/ч]	Габариты корпуса DN × H [мм]
ENA 20	300	600 × 1800
ENA 50	500	800 × 1700
ENA 100	1000	1200 × 1600
ENA 200	2000	1500 × 1800
ENA 400	4100	2000 × 1900
ENA 600	6200	2500 × 1900
ENA 800	8200	3000 × 1800
ENA 900	9200	3000 × 1900

ВНИМАНИЕ Показанные устройства представляют собой модули, которые можно объединить в более крупные системы. Подбор промежуточных или больших установок возможен после консультации с представителем Ecol-Unicon.

Пассивные фильтры для устранения запахов с вкладышами из активированного угля

Техническая спецификация для каждой установки серии вместе с техническим описание доступна на сайте **www.ecol-unicon.com**

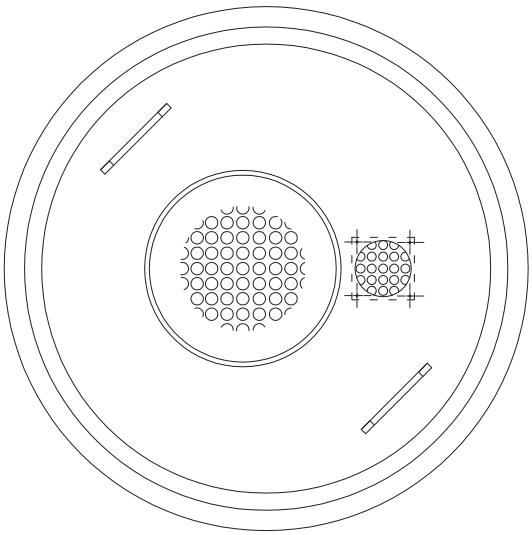

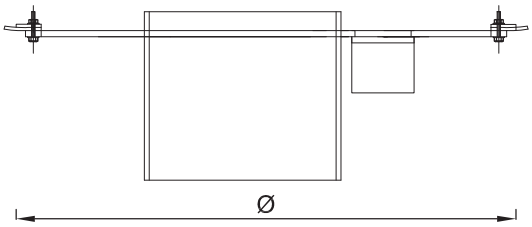

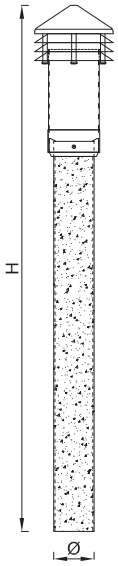

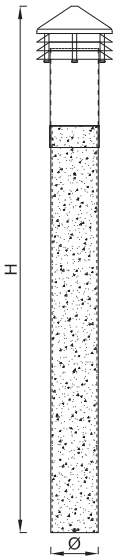

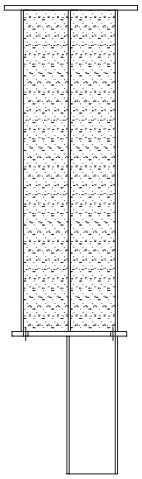

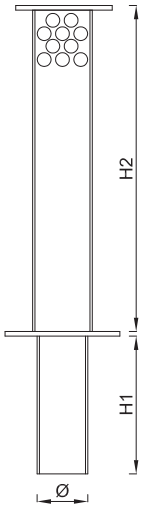

Модель	Тип	Диаметр Ø	Высота H [мм]	Вкладыш [кг]
Фильтр для установки под люк	ENPeco - 600/10	600	270	10
	ENPeco - 600/5	600	270	5
	ENPeco - 800/10	800	270	10
	ENPeco - 800/5	800	270	5

Модель	Тип	Диаметр Ø	Высота H [мм]
KF вентиляционная труба с фильтром	KF 110/1000/C	110	1280
	KF 160/1000/C	160	1240
KFW вкладыш-фильтр для трубы	KFW 90/1000/C	90	1080
	KFW 140/1000/C	140	1130
EZK встроенная приточно-вытяжная труба с фильтром	EZK 110/600/C	90*	610
	EZK 160/700/C	110*	710

*) отверстие в крышке вентилируемого колодца должно быть в соответствии с диаметром устройства.

ecol-unicon

The Art of Water Treatment

Фирма

Компания Ecol-Unicon была образована в 1996 году. Мы являемся ведущим производителем и дистри бьютором устройств охраны вод в Польше. Нам принадлежат четыре производственных предприятия, профессиональная сеть консультационных и торговых филиалов в крупнейших городах Польши, а также динамично развивающийся отдел экспорта.

Миссия

В интересах окружающей среды мы действуем без компромиссов

Предложение

Наше предложение можно разделить на три группы продуктов: для дождевой воды, насосное оборудование и очистные сооружения сточных вод. Дополняют наше предложение современные фильтры, устраняющие неприятные запахи, и ин- теллигентная система мониторинга и управления Bumerang. Мы также предоставляем услуги в области реализации инженерных проектов, сервисные и эксплуатационные.

Ecol-Unicon Sp. z o.o.
ul. Równa 2
80-067 Gdańsk, Poland
export@ecol-unicon.com

WE CARE ABOUT ENVIRONMENT
ECO PRODUCT

www.ecol-unicon.com